PURO 2.XRK RS 90° Gehrung Innenecke
FS 33x81

ROMA KG
Ostpreußenstraße 9
89331 Burgau / Germany

9129400
Stand 5.17

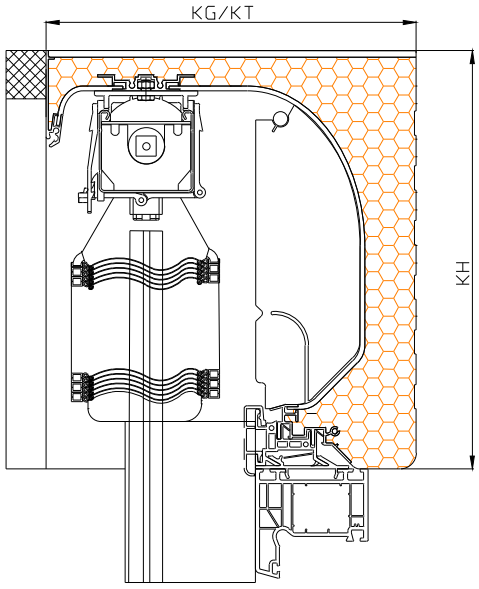

Auftrag: .....

Kom.: .....

Kunde: .....

Datum: .....

X1 Berechnung:

X1 = KT – B + X2

EB = Gesamtbreite Kasten – X1

B = 130

	Mindestüberstand X1 (mm)	Mindestüberstand X2 (mm)
KG/KT 230	181	81
KG/KT 270	221	81

Legende:

X1	Hinterkante Führungsschiene bis Außenkante Element
X2	Hinterkante Führungsschiene bis Außenkante Fensterecke
B	Kastenöffnung Auslass
KG/KT	Kastengröße / Kastentiefe

* erforderliche Angaben

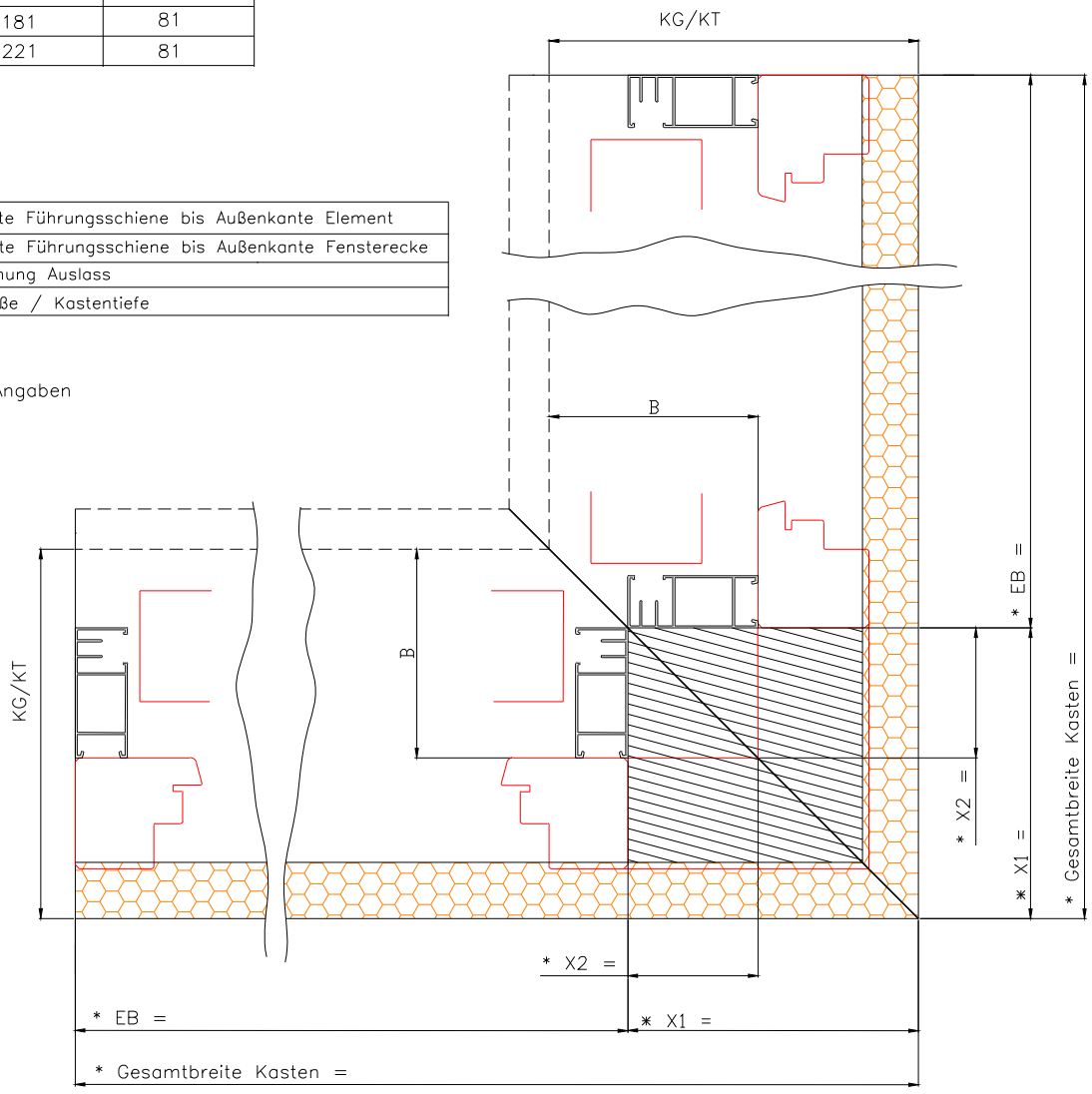

Pos.:___

Pos.:___

PURO 2.XRK RS 90° Gehrung Innenecke
FS 40x95

ROMA KG
Ostpreußenstraße 9
89331 Burgau / Germany

9129400
Stand 5.17

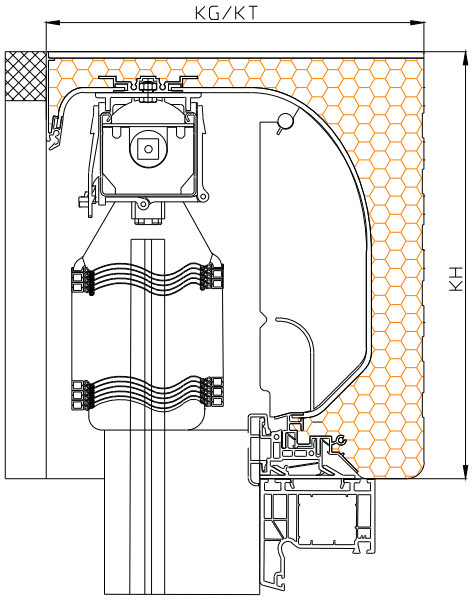

Auftrag: .....

Kom.: .....

Kunde: .....

Datum: .....

X1 Berechnung:

X1 = KT – B + X2

EB = Gesamtbreite Kasten – X1

B = 130

	Mindestüberstand X1 (mm)	Mindestüberstand X2 (mm)
KG/KT 230	195	95
KG/KT 270	235	95

Legende:

X1	Hinterkante Führungsschiene bis Außenkante Element
X2	Hinterkante Führungsschiene bis Außenkante Fensterecke
B	Kastenöffnung Auslass
KG/KT	Kastengröße / Kastentiefe

* erforderliche Angaben

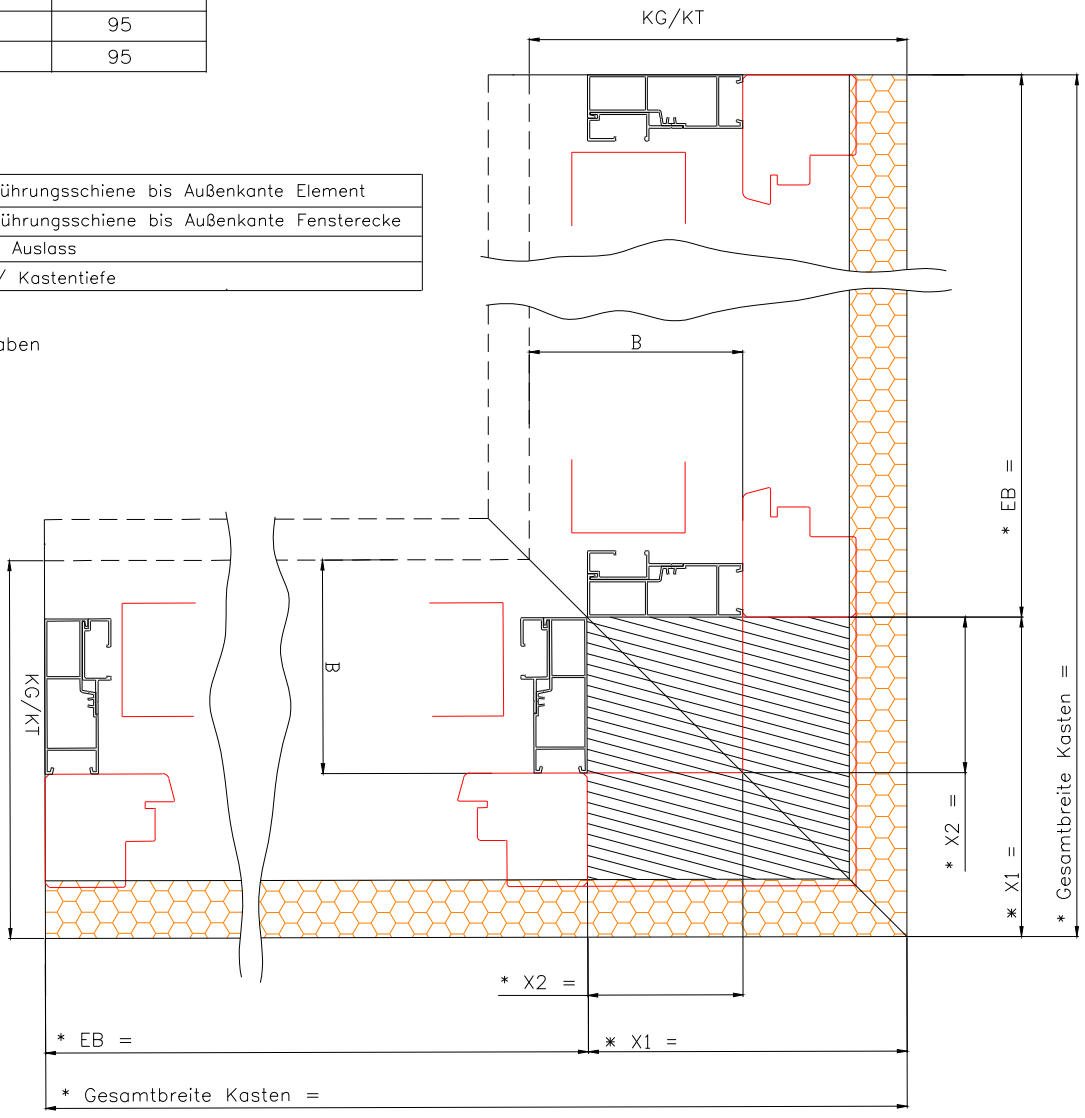

Pos.:___

Pos.:___

PURO 2.XRK RS BWS 90° Gehrung Innenecke CDL-FS 53x81

ROMA KG
Ostpreußenstraße 9
89331 Burgau / Germany

9129400
Stand 5.17

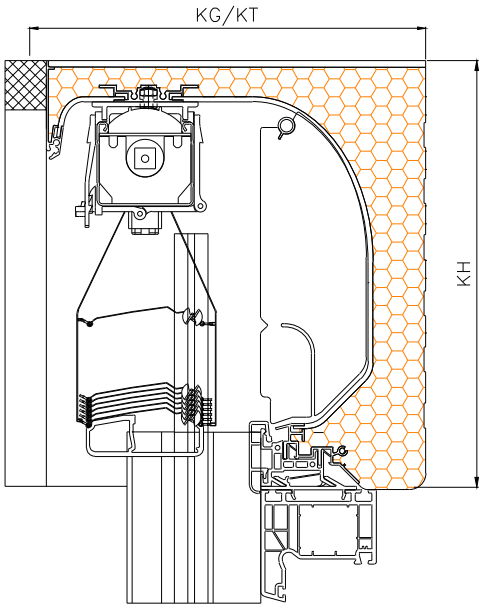

Auftrag: .....

Kom.: .....

Kunde: .....

Datum: .....

X1 Berechnung:

X1 = KT – B + X2
EB = Gesamtbreite Kasten – X1
B = 130

	Mindestüberstand X1 (mm)	Mindestüberstand X2 (mm)
KG/KT 230	181	81
KG/KT 270	220	81

Legende:

X1	Hinterkante Führungsschiene bis Außenkante Element
X2	Hinterkante Führungsschiene bis Außenkante Fensterecke
B	Kastenöffnung Auslass
KG/KT	Kastengröße / Kastentiefe

* erforderliche Angaben

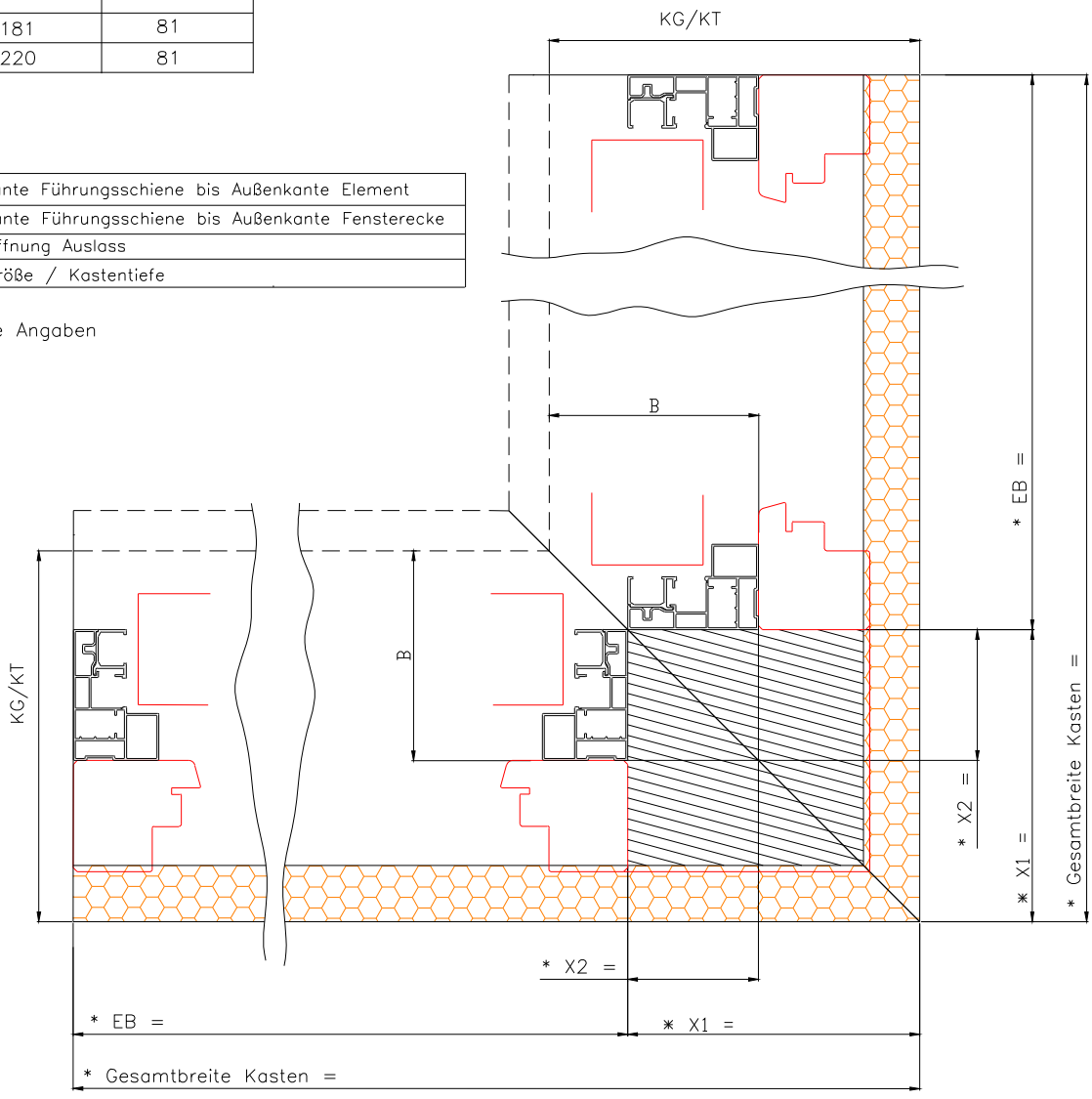

Pos.:___

Pos.:___