Formular zurücksetzen

ISG GETEILT/PARTIELL

Vorbau Rollladen | Raffstoren
MODULO

ROMA KG
Komplementäre: Roland Thoma,
R.T.Beteiligungs-GmbH; HRB 2190 MM
Geschäftsführer: Roland Thoma, Volker Pfaudler
Registergericht Memmingen: HRA 11951
Ostpreußenstraße 9, 89331 Burgau
T +49 (0) 8222 4000-0, F +49 (0) 8222 4000-50
Am Liepengraben 1, 18146 Rostock
T +49 (0) 381 60968-0, F +49 (0) 381 60968-90
www.roma.de, info@roma.de

08/2020

☐ Bestellung ☐ Anfrage

Auftraggeber/Firma	Bestelldatum
Ansprechpartner	Liefertermin
Straße, Nr.	Kundennummer
PLZ, Ort	Angebotsnummer
Kommission	

System

- ☐ Vorbaurollladen (BU)
- ☐ Vorbauraffstoren (BU)
- ☐ MODULO (LU)

Maße und Ausführungen		Position		ISG
zu Pos.	EB = Elementbreite (mm)	links (L), rechts (R), beidseitig (B), mittig (M)	wenn mittig Maß "A" (mm)	Insektenschutz-breite "x" (mm)

Ansicht immer von innen

Position links (L)

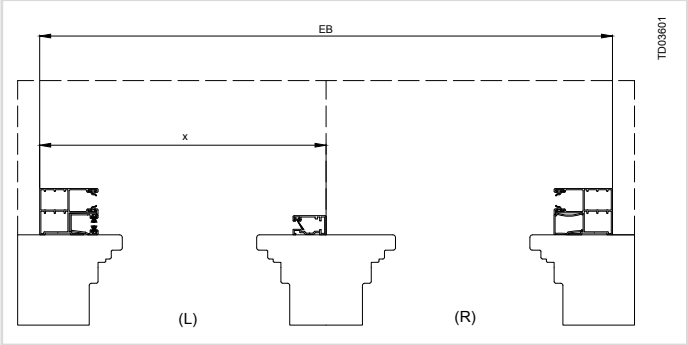

Position rechts (R)

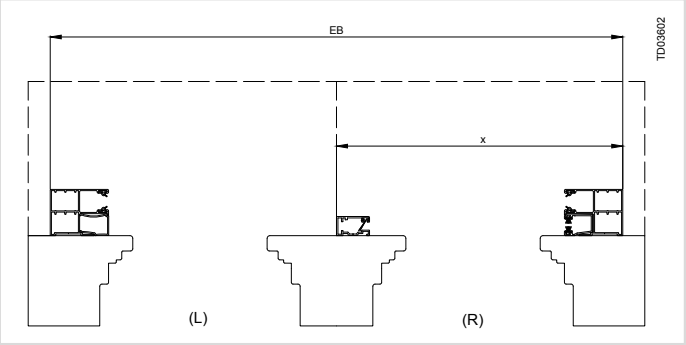

Position mittig (M)

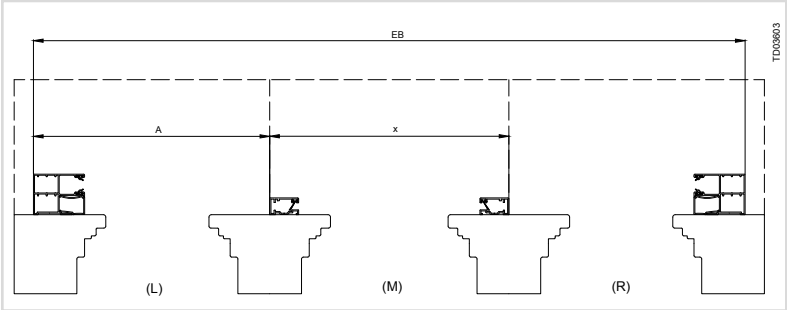

Position beidseitig (B) – Luft 10 mm zwischen den Schienen beachten (nicht variabel!)

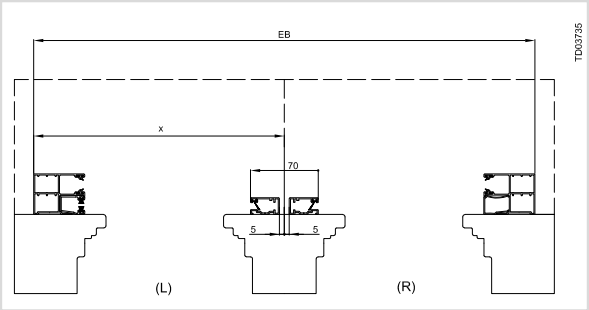

Die angegebenen Maße sind Fertigmaße. Umtausch, Änderung oder Rücknahme sind nicht möglich und daher ausgeschlossen. Die Preise richten sich nach der zur Zeit gültigen Preisliste. Grundlage für die Ausführung und Machbarkeit sind immer die aktuellen technischen Unterlagen. Bestellformular enthält Sonderausstattungen. Die Lieferung erfolgt zu den in der aktuellen Preisliste genannten Allgemeinen Geschäftsbedingungen. Gerichtsstand ist Burgau.